HKS-10
中空ショートラム 10t

補修部品番号

製品型式	品名	要数	備考
HKS-10	中空ショートラム 10t		
HKS-10-05	ピストンナット	1	
HKS-10-06	延長当て金	1	
HKS-10-07	スペーサー A	1	
HKS-10-08	スペーサー B	1	
HKS-10-09	座金	1	
HKS-10-10	ハンドルプレート	1	
HKS-10-11	キャップスクリュー	1	
TR-3/8RC	油圧カプラー メス 大 (3/8 10 t)	1	

上記以外の部品は修理対応でのみ出荷します。
上記以外の部品が故障又は紛失した場合は、サービス部までお申し付けください。

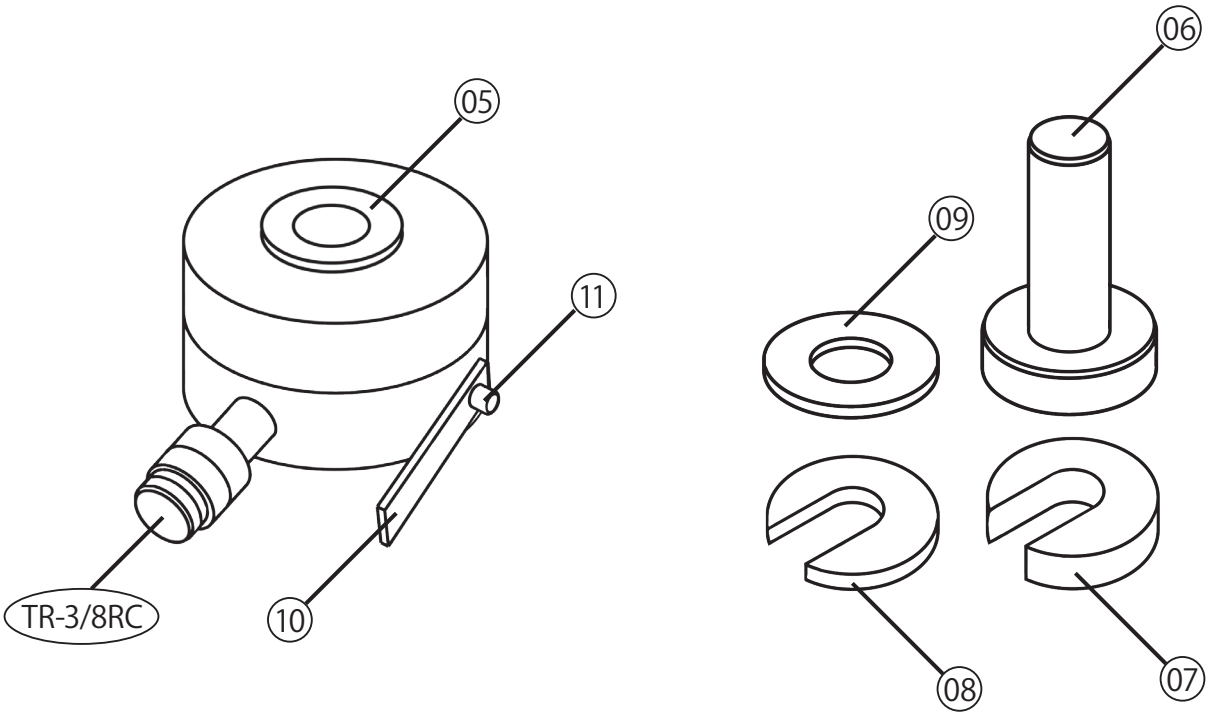

©1985-2020 HASCO Co.,Ltd.