HK-1000K
転輪プーラー

補修部品番号
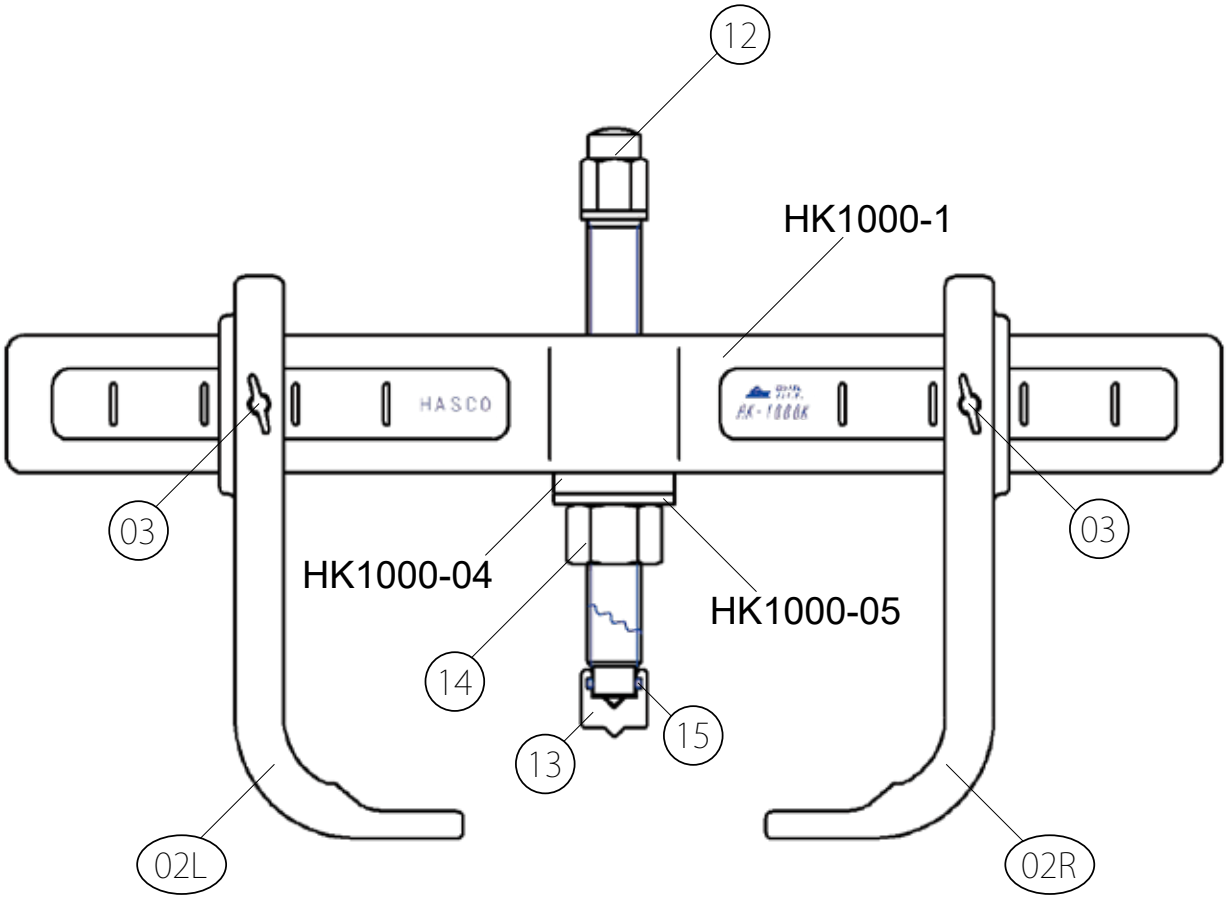
製品型式	品名	要数	備考
HK-1000K	転輪プーラー		
HK1000-01	本体	1	
HK1000-04	球面座金凸	1	
HK1000-05	球面座金凹	1	
HK-1000K-02L	爪 L	1	
HK-1000K-02R	爪 R	1	
HK-1000K-03	蝶ボルト (2 ケ 1 組)	1	M8x25L
HK-1000K-12	センターボルト	1	Tr18xP3(全長 :190mm)
HK-1000K-13	ドライブナット	1	
HK-1000K-14	センターボルト	1	
HK-1000K-15	O リング (P-14)	1	
HK-1000K-12AS	センターボルト ASSY		HK-1000K-12,13,14,15 各 1 ヶセット